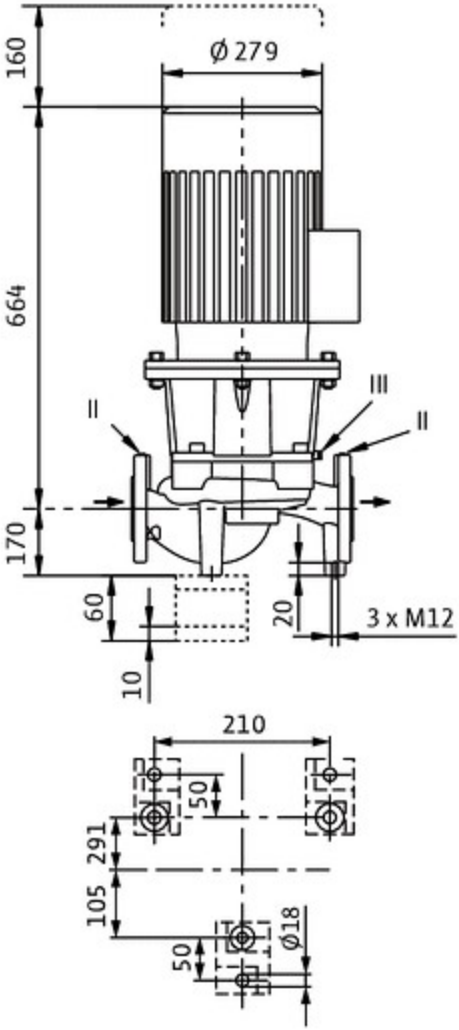
160
Ø 279
664
III
II
II
170
60
10
20
3 x M12
210
50
291
105
50
Ø18

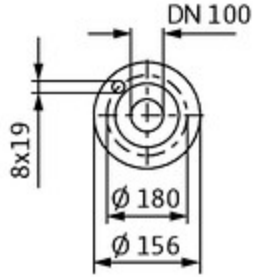
DN 100
8x19
Ø 180
Ø 156

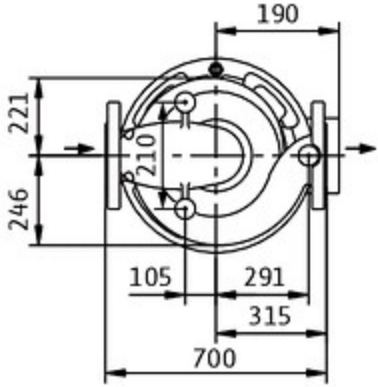
190
221
210
246
105
291
315
700